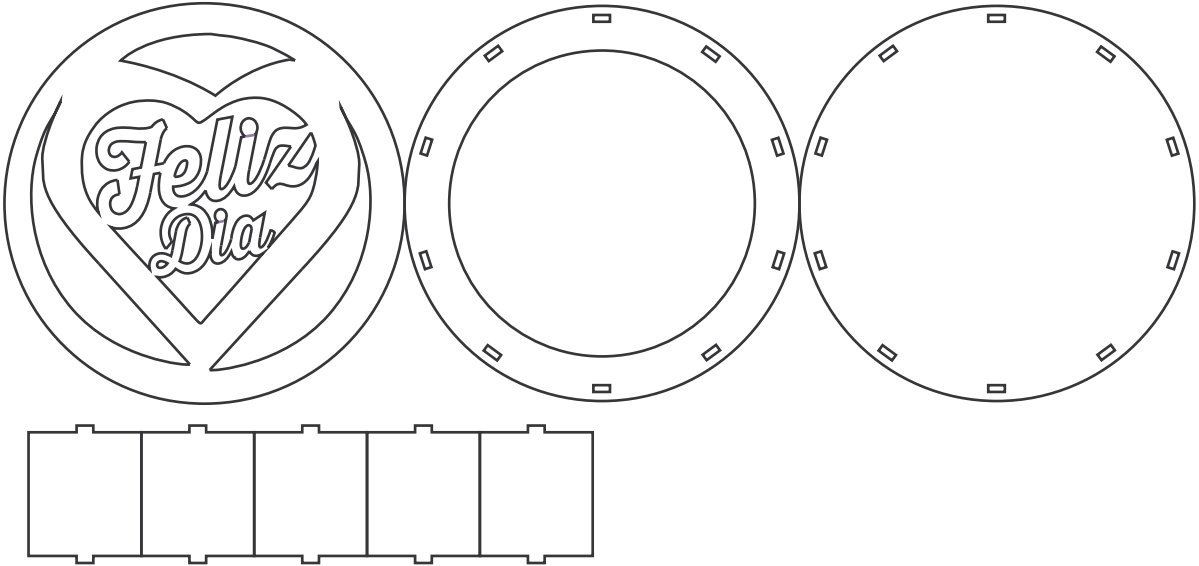
Feliz
Dia