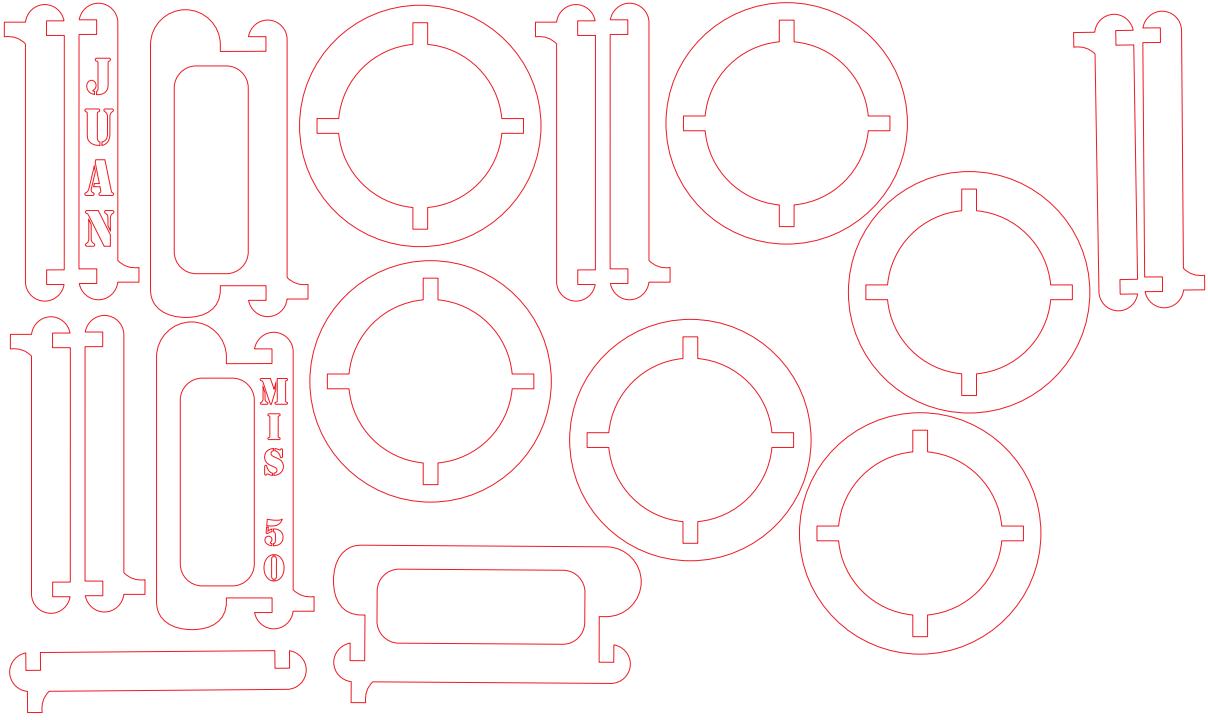
JUAN
MIS 50