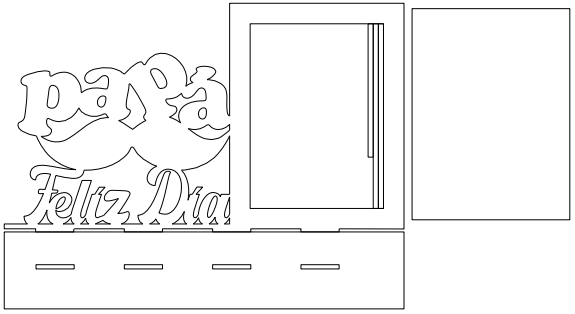
papa
Feliz Dia

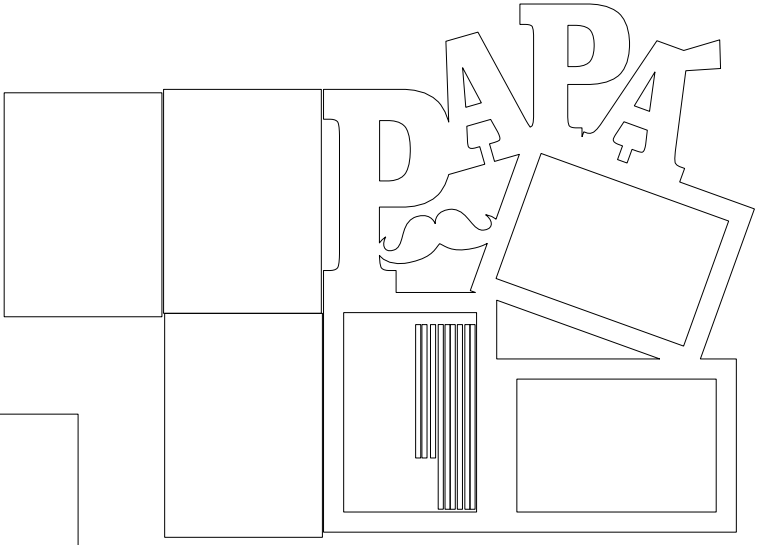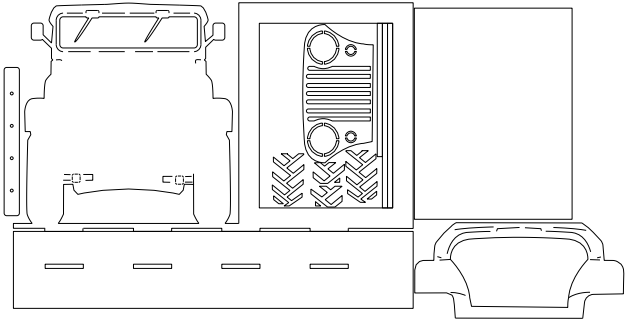
PAPA